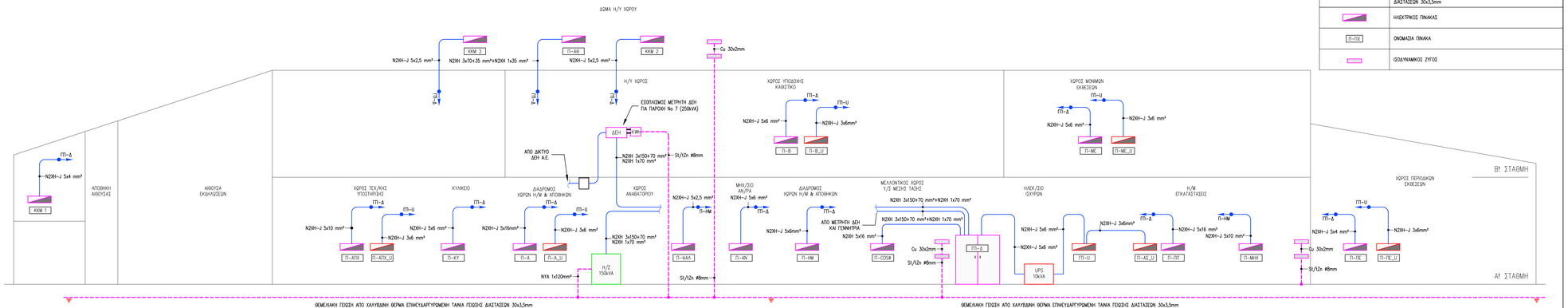

ΥΠΟΜΝΗΜΑ

	ΗΛΕΚΤΡΙΚΗ ΓΡΑΜΜΗ
	ΗΛΕΚΤΡΙΚΗ ΓΡΑΜΜΗ ΘΠΣ
	ΗΛΕΚΤΡΙΚΗ ΓΡΑΜΜΗ ΓΕΙΩΣΗΣ ΑΠΟ ΧΑΛΥΒΔΙΝΗ ΓΑΛΒΑΝΙΣΜΕΝΗ ΤΑΙΝΙΑ ΔΙΑΣΤΑΣΕΩΝ 30x3,5mm
	ΗΛΕΚΤΡΙΚΟΣ ΠΙΝΑΚΑΣ
Π-ΠΧ	ΟΝΟΜΑΣΙΑ ΠΙΝΑΚΑ
	ΙΣΟΔΥΝΑΜΙΚΟΣ ΖΥΓΟΣ

ΔΙΑΓΡΑΜΜΑ ΔΙΑΝΟΜΗΣ ΠΙΝΑΚΩΝ

ΙΔΙΟΚΤΗΣΙΑ	ΔΗΜΟΣ ΑΝΩΓΕΙΩΝ - Π.Ε. ΡΕΘΥΜΝΟΥ
ΕΡΓΟΔΟΤΗΣ	ΔΑΙΔΑΛΟΣ Α.Ε. - ΑΝΑΠΤΥΞΙΑΚΟΣ ΟΡΓΑΝΙΣΜΟΣ ΤΟΠΙΚΗΣ ΑΥΤΟΔΙΟΙΚΗΣΗΣ
ΕΡΓΟ	ΜΕΛΕΤΗ ΔΗΜΙΟΥΡΓΙΑΣ ΠΟΛΙΤΙΣΤΙΚΟΥ ΠΑΡΚΟΥ ΔΗΜΟΥ ΑΝΩΓΕΙΩΝ
ΘΕΣΗ	ΕΝΤΟΣ ΣΧΕΔΙΟΥ ΠΟΛΗΣ ΔΗΜΟΥ ΑΝΩΓΕΙΩΝ
ΕΙΔΟΣ ΜΕΛΕΤΗΣ	ΗΛΕΚΤΡΟΜΗΧΑΝΟΛΟΓΙΚΗ ΜΕΛΕΤΗ
ΦΑΣΗ ΜΕΛΕΤΗΣ	ΕΠΙΚΑΙΡΟΠΟΙΗΣΗ ΜΕΛΕΤΗ ΕΦΑΡΜΟΓΗΣ
ΘΕΜΑ ΣΧΕΔΙΟΥ	ΗΛΕΚΤΡΙΚΑ ΙΣΧΥΡΑ ΔΙΑΓΡΑΜΜΑ ΔΙΑΝΟΜΗΣ ΠΙΝΑΚΩΝ
ΗΜΕΡΟΜΗΝΙΑ	ΜΑΡΤΙΟΣ 2023
ΑΡΙΘΜΟΣ ΣΧΕΔΙΟΥ	ΔΠ 04
ΚΛΙΜΑΚΑ	1–100

ΜΕΛΕΤΗΤΕΣ

ΑΡΧΙΤΕΚΤΟΝΙΚΗ ΜΕΛΕΤΗ
ΝΤΑΓΙΑΝΤΑΣ ΜΑΝΟΛΗΣ

ΣΤΑΤΙΚΗ ΜΕΛΕΤΗ
ΚΟΥΤΕΝΤΑΚΗΣ ΜΙΧΑΛΗΣ

ΗΛΕΚΤΡΟΜΗΧΑΝΟΛΟΓΙΚΗ ΜΕΛΕΤΗ
ΤΖΟΥΑΝΑΚΗΣ ΣΤΑΘΗΣ

ΓΕΩΤΕΧΝΙΚΗ ΜΕΛΕΤΗ
ΒΑΣΙΛΑΚΗΣ ΚΩΝΣΤΑΝΤΙΝΟΣ

ΤΟΠΟΓΡΑΦΙΚΗ ΜΕΛΕΤΗ
ΜΠΑΚΙΝΤΑΣ ΚΩΝΣΤΑΝΤΙΝΟΣ

ΣΧΕΔΙΟ ΚΛΕΙΔΙ

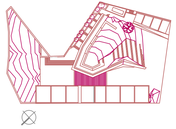

ΥΠΟΓΡΑΦΗ - ΣΦΡΑΓΙΔΑ

ΣΤΑΘΗΣ Γ. ΤΖΟΥΑΝΑΚΗΣ
ΜΗΧΑΝΟΛΟΓΟΣ ΜΗΧΑΝΙΚΟΣ
ΔΙΠΛΩΜΑΤΟΥΧΟΣ Β.Μ.Π.
ΜΕΛΟΣ Τ.Ε.Ε. ΑΡΙΘΜΟΣ ΜΗΤΡΩΟ 11.00.77
Α. ΙΚΑΡΟΥ 16 – 70000 ΗΡΑΚΛΕΙΟ – ΤΗΛ. 2810 300638
ΑΦΜ 114296668 – ΔΟΥ ΗΡΑΚΛΕΙΟΥ

ΘΕΩΡΗΣΗ